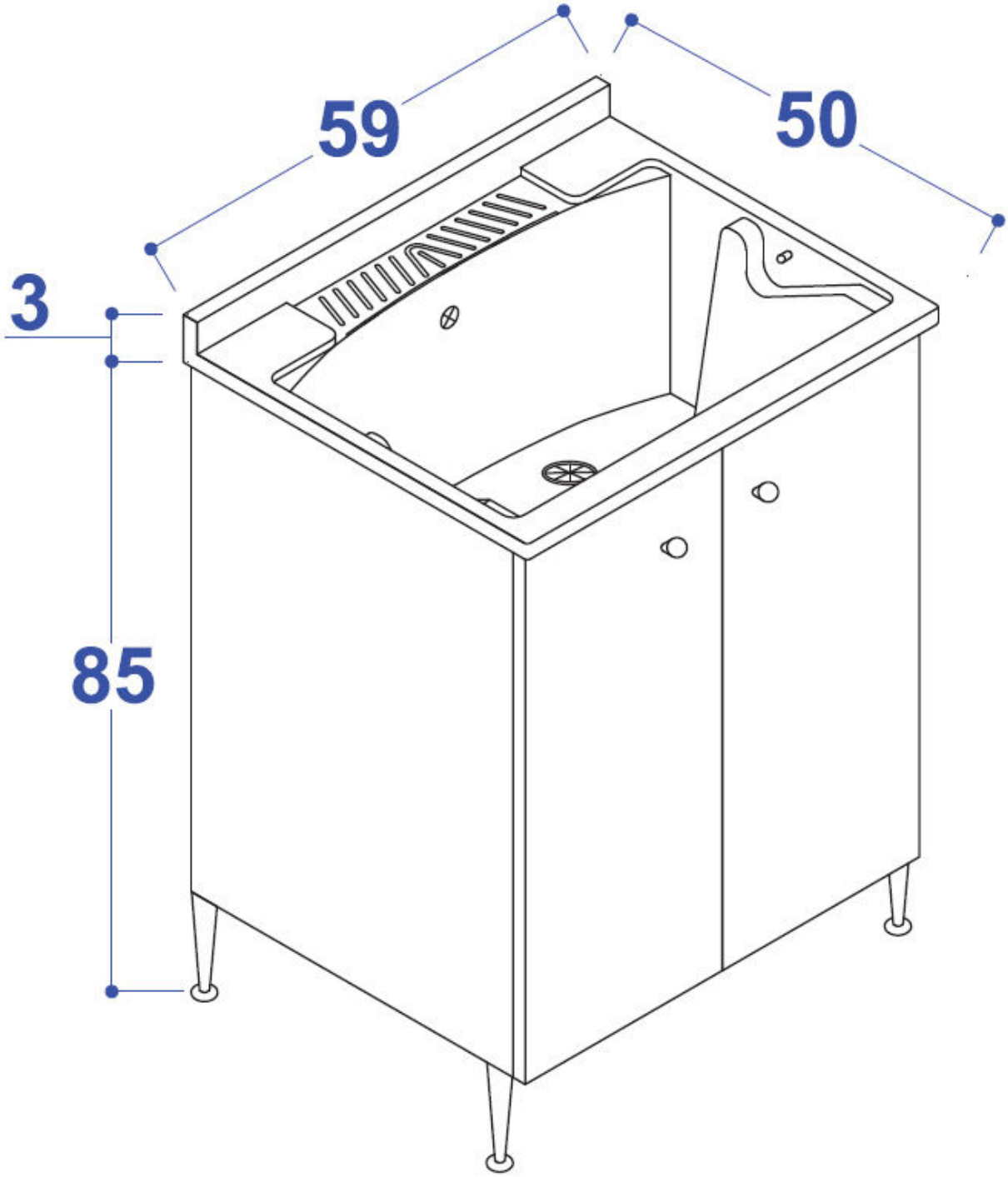
59
50
3
85