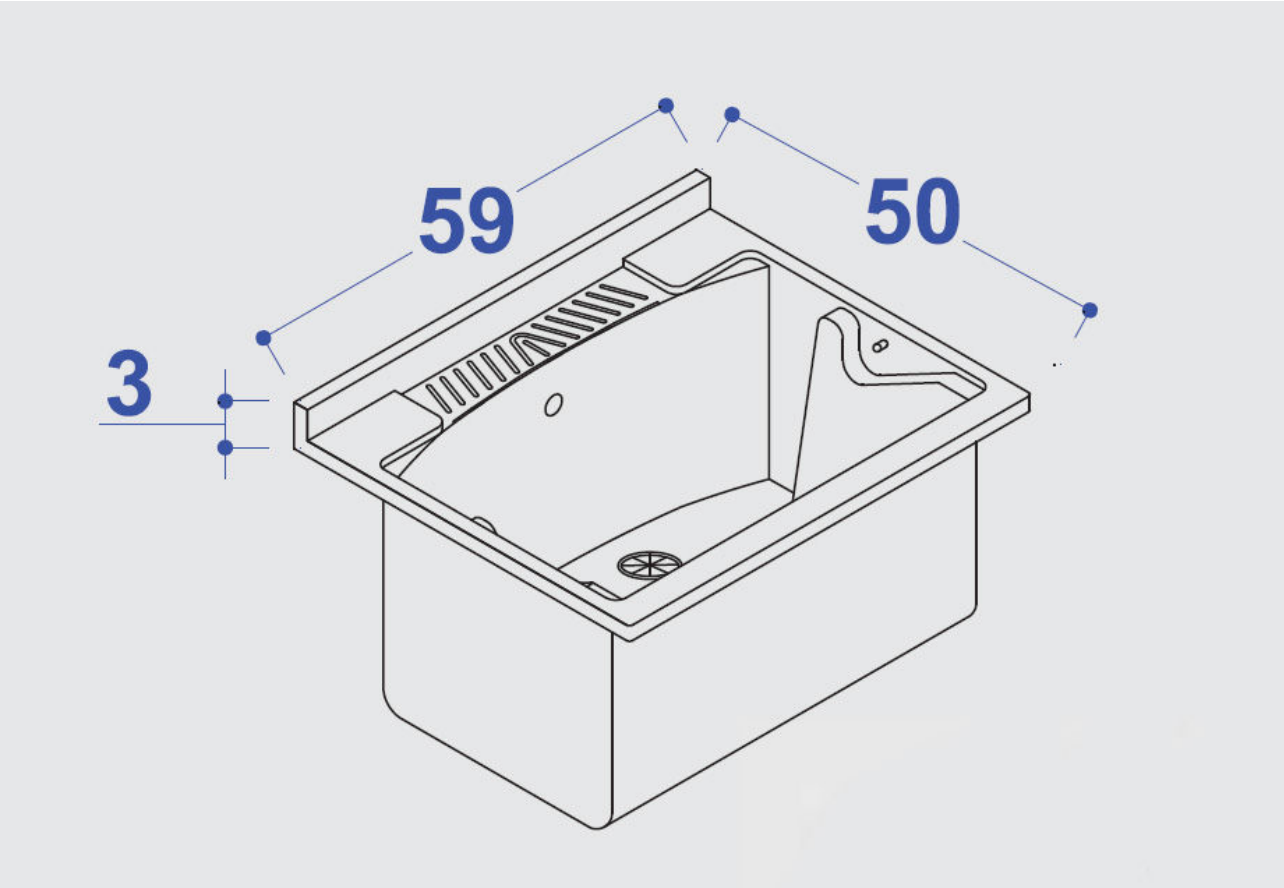
59
50
3