SCARABEO®

SCHEDA TECNICA - TECHNICAL CARD - FICHE TECHNIQUE - TECHNISCHE KARTE - FICHA TÉCNICA

THIN-LINE - TEOREMA 40
ART. 8031-40

DA APPOGGIO
SUPPORTED BASIN
A POSER
STANDMODELL
SOBREENCIMERA

39X39 CM KG 10

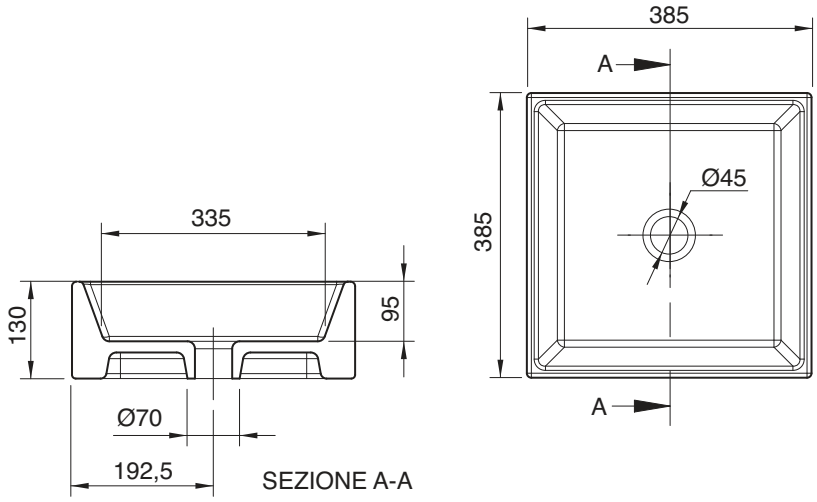

SMALTATO SU QUATTRO LATI - GLAZED ON FOUR SIDES - EMAELLÉ SUR QUATRE COTÉS - VIER SEITEN EMAILLIERT

Le misure riportate sono soggette a tolleranze di +-5%
Ci riserviamo il diritto di modificare le forme e/o le dimensioni senza alcun preavviso

The measurements indicated are subject to +-5% tolerance margins
We reserve the right to modify the shapes and/or dimensions without prior notice

Les dimensions indiquées sont soumises à des tolérances de + ou - 5%
Nous nous réservons le droit de modifier les formes et/ou les dimensions sans aucun préavis

Die angegebenen Maβe haben cine Toleranz von +-5%
Wir behalten uns vor, die Formen und Abmessungen ohne Ankündigung zu ändern

Las medidas indicadas están sujetas a tolerancias de +-5%
Nos reservamos el derecho de modificar formas y/o dimensiones sin aviso previo