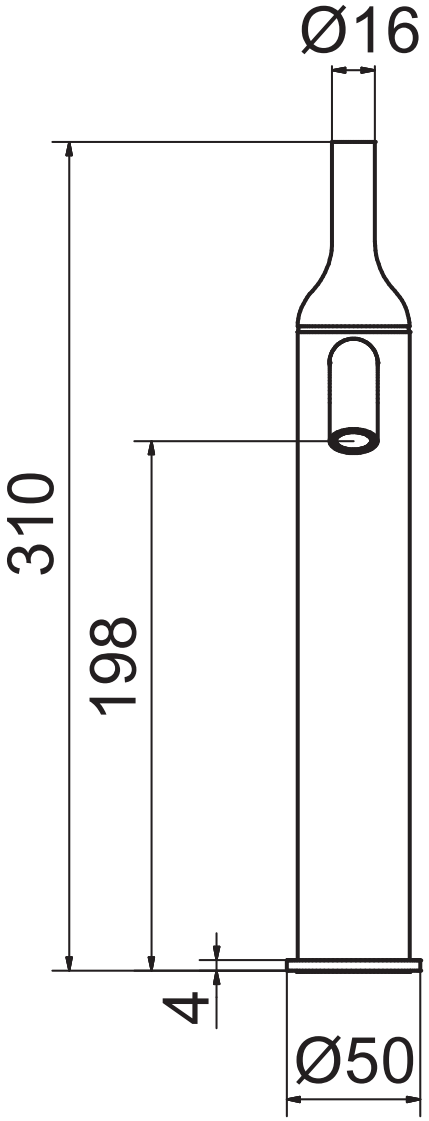
Ø16
310
198
4
Ø50

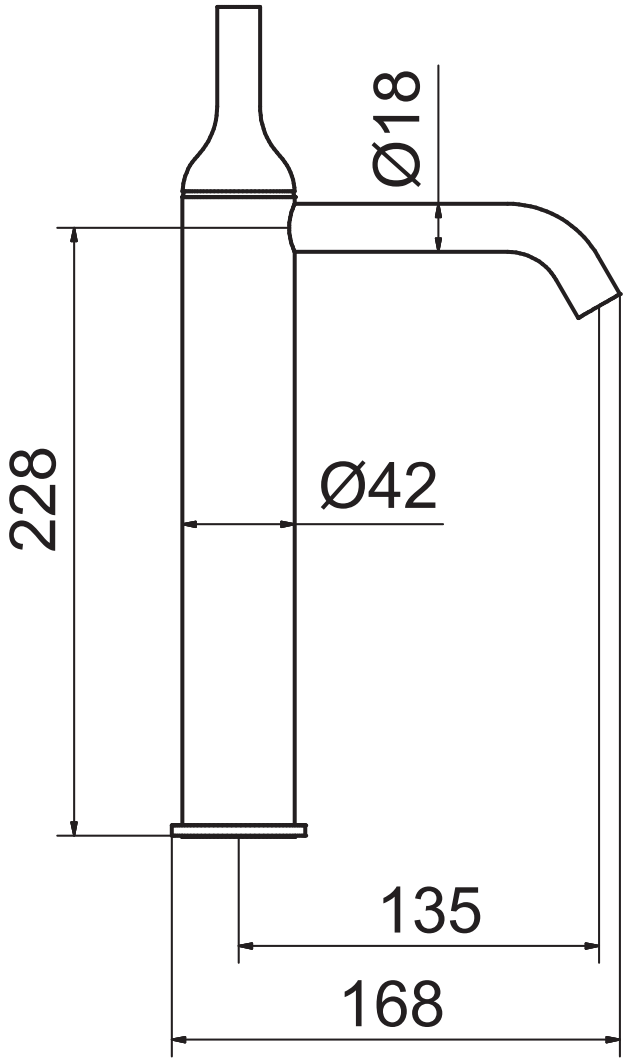
Ø18
228
Ø42
135
168