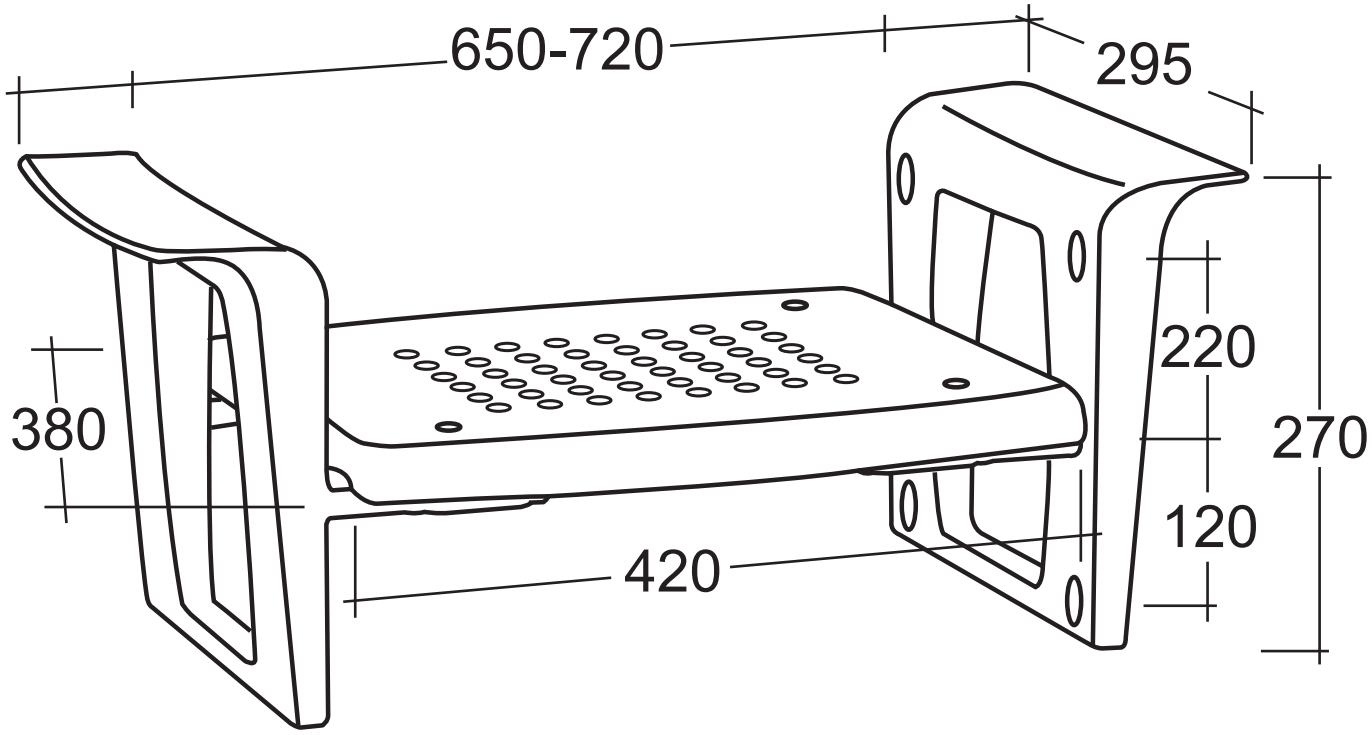
650-720
295
220
270
380
120
420