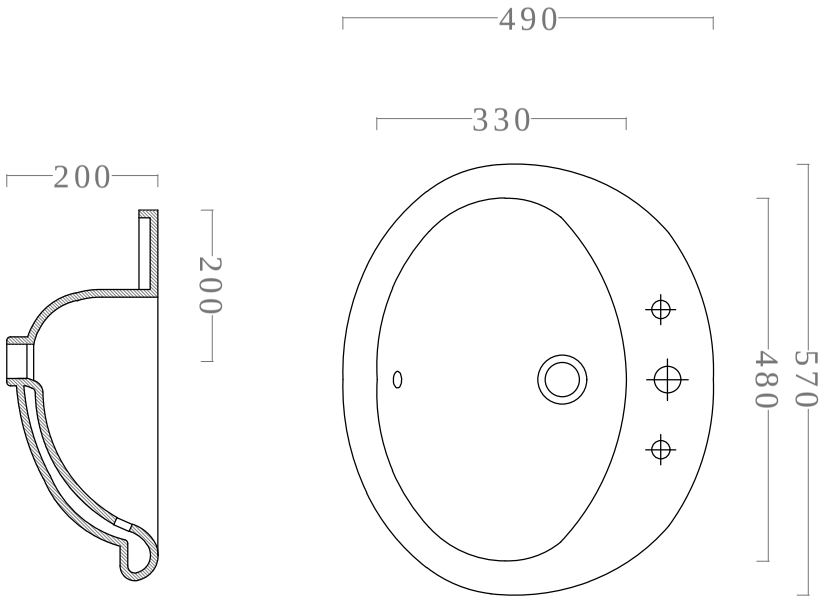

ALFA CERAMICA

Lavabo soprapiano Madrid cm 57x49
Art. 2590