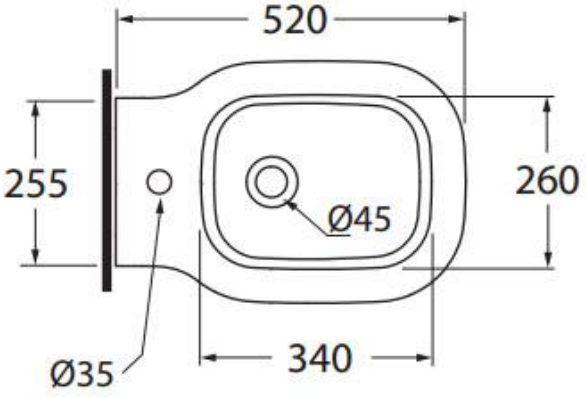
520
255
260
Ø45
Ø35
340

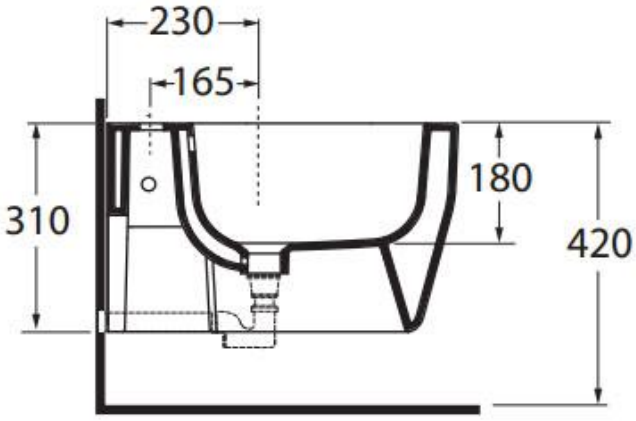
230
165
310
180
420

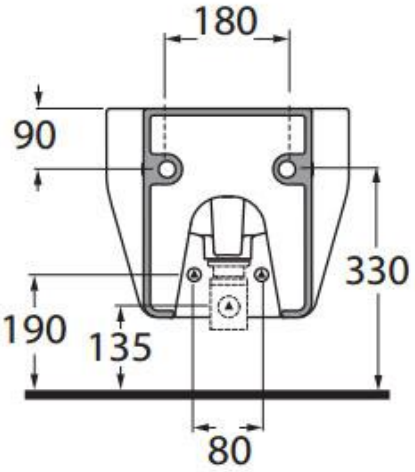
180
90
330
190
135
80