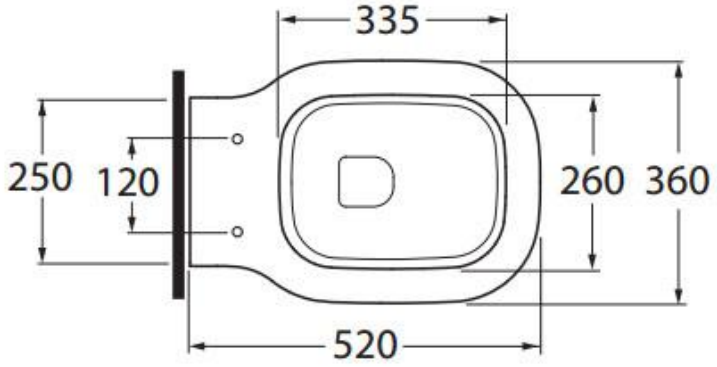
335
250
120
260
360
520

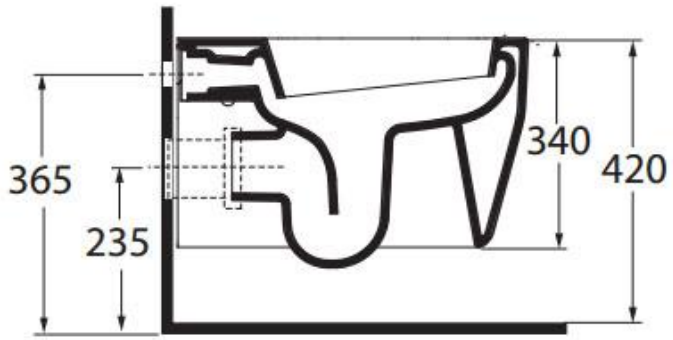
365
235
340
420

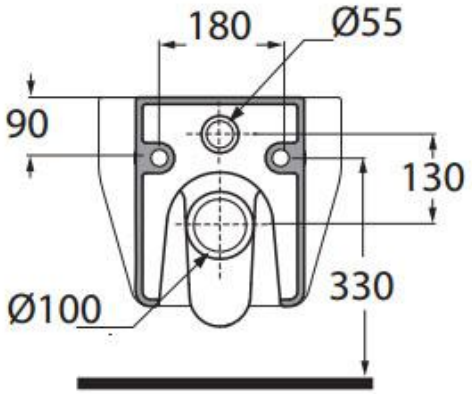
180
Ø55
90
130
330
Ø100