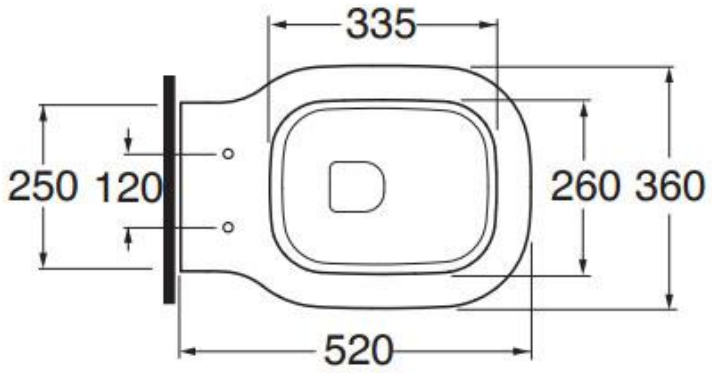
335
250
120
260
360
520

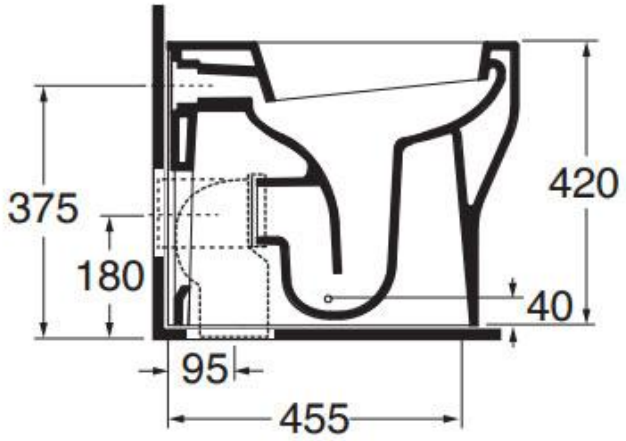
375
180
420
40
95
455

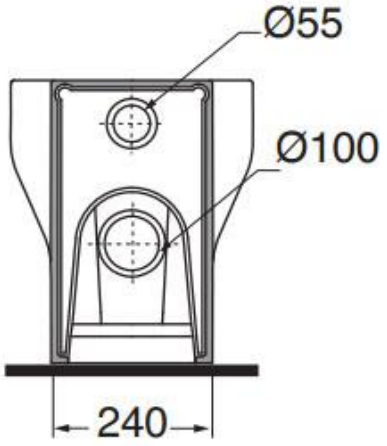
Ø55
Ø100
240